КАТРАН _KRFL 1320

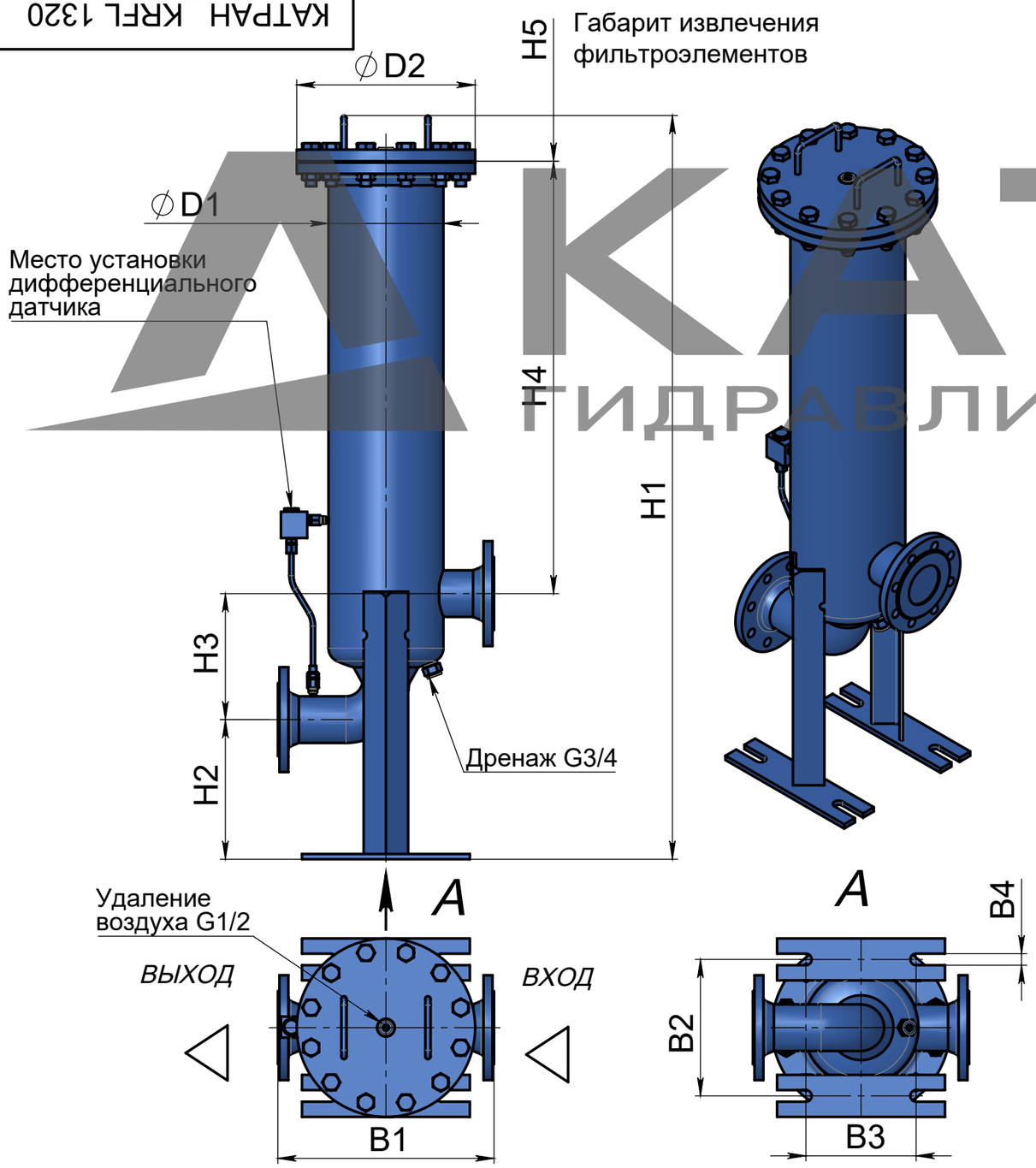


КАТРАН
ГИДРАВЛИЧЕСКИЕ СИСТЕМЫ

1. Размеры для справок.
2. Допуск параллельности прилегающей плоскости и общей вертикальной оси расположения штуцеров относительно вертикальной оси фильтра не более 5 мм на высоте 1000 мм.
3. Конструкция и размеры днища эллиптического приняты по ГОСТ 17379-2001.
4. Внутреннюю кромку патрубков штуцеров скруглить.
5. Обеспечить сохранность поверхностей уплотнения, не допускается забоин, царапин, сварочной окалины и пр.

| Номер | Назначение | Наименование | Кол-во, шт. | Рабочее давление Р раб., МПа |
|---|---|---|---|---|
| N1 | Фланец крышки | Спец. исполнение | 1 | 1,6 |
| N2 | Вход-выход рабочей среды | xx-16-01-1-B-Ст.20-IV ГОСТ 33259-15 | 2 | 1,6 |
| N3 | Дренаж | Резьба G3/4"-A ГОСТ 6357—73 | 1 | 4,0 |
| N4 | Удаление воздуха | Резьба G1/2"-A ГОСТ 6357—73 | 1 | 4,0 |
| N5 | Датчик перепада давления | Резьба G1/4"-A ГОСТ 6357—73 | 2 | 4,0 |

| Тип | Типоразмер присоединительных фланцев | B1 | B2 | B3 | D1 | D2 | H1 | H2 | H3 | H4 | H5 |
|---|---|---|---|---|---|---|---|---|---|---|---|
| KRFL 1320 | DN40 | 412 | 260 | 250 | 219 | 340 | 1416 | 294 | 212 | 824 | 940 |
| | DN50 | 412 | 260 | 250 | 219 | 340 | 1416 | 266 | 240 | 824 | 940 |
| | DN65 | 412 | 260 | 250 | 219 | 340 | 1416 | 279 | 227 | 824 | 940 |
| | DN80 | 412 | 260 | 250 | 219 | 340 | 1416 | 266 | 240 | 824 | 940 |
| | DN100 | 412 | 260 | 250 | 219 | 340 | 1416 | 253 | 275 | 802 | 940 |
| | DN125 | 480 | 260 | 250 | 219 | 340 | 1416 | 215 | 291 | 824 | 940 |

| Изм. | Лист | № докум. | Подп. | Дата |
|---|---|---|---|---|
| Разраб. | | | | |
| Пров. | | | | |
| Т. контр. | | | | |
| Н. контр. | | | | |
| Утв. | | | | |

# КАТРАН _KRFL 1320

Фильтр линейный

Габаритный чертеж

| Лит. | Масса | Масштаб |
|---|---|---|
| | | 1:10 |
| Лист 1 | Листов 1 | |

НПП КАТРАН

Перв. примен. | Справ. № | Подп. и дата | Инв. № дубл. | Взам. инв. № | Подп. и дата | Инв. № подп.

Копировал | Формат А3